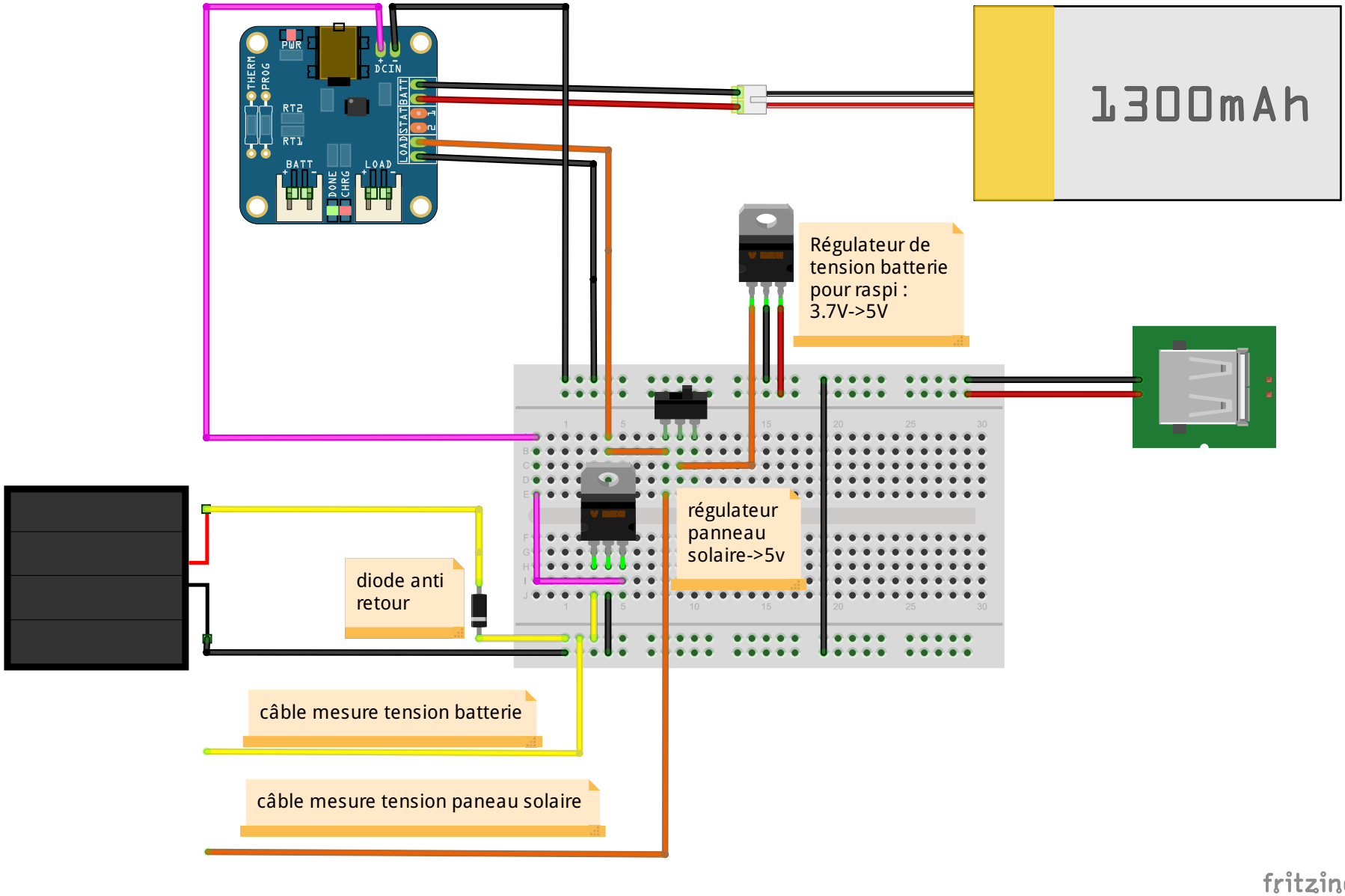
PWR
DCIN
THERM
PROG
RT2
RT1
BATT
LOAD
DONE
CHRG
LOAD
STAT
BATT
1300mAh
Régulateur de tension batterie pour raspi : 3.7V->5V
régulateur panneau solaire->5v
diode anti retour
câble mesure tension batterie
câble mesure tension paneau solaire
fritzing